Finanziato dall'Unione europea NextGenerationEU

MINISTERO DELL'INTERNO

Italiadomani PIANO NAZIONALE DI RIPRESA E RESILIENZA

Committente

Comune di Melzo

Piazza Vittorio Emanuele II°, 1 - 20066 Melzo (MI)

Servizio Lavori Pubblici (LP)

Progetto

LA NUOVA MASCAGNI
Progetto di rigenerazione della scuola secondaria di 1° grado

Responsabile Unico del Procedimento

Arch. Giovanna Rubino

Fase

PROGETTO DEFINITIVO

Progetto architettonico, strutturale, coordinamento

BUSCAGLIA ASSOCIATI
Ing. Massimo Buscaglia - Arch. Davide Buscaglia

Corso della Repubblica 19. 27029 Vigevano (PV)
+39 0381 73908
progetti@buscagliassociati.it
www.buscagliassociati.it

collaboratori: **Montserrat Gomez Maya**

Consulenza impianti meccanici

TEAM srl
Ing. Cristiana Ruggeri - Ing. Claudio Ogliari

Corso Cavour 17, 27100 Pavia
+39 0382 1476448
info@teampavia.it
www.teampavia.it

Consulenza impianti elettrici

Per. Ing. Enrico Negri
studio.tecnico.en@gmail.com

Coordinamento sicurezza in fase di progettazione

STUDIO AR. Arch. Alessandro Rastelli

Via Appennini 131, Milano
studioar.cantieri@gmail.com

PD.E.07	revisione	data
	00	14.04.2023

Elaborato

SCHEMA ELETTRICI UNIFILARI
QUADRI ELETTRICI

protocollo	redatto	controllato	scala
20-017	EN	EN	-

AI SENSI DELLE VIGENTI LEGGI SUI DIRITTI D'AUTORE QUESTO ELABORATO NON POTRA' ESSERE COPIATO, RIPRODOTTO O COMUNICATO AD ALTRE PERSONE O DITTE SENZA AUTORIZZAZIONE DEI PROFESSIONISTI

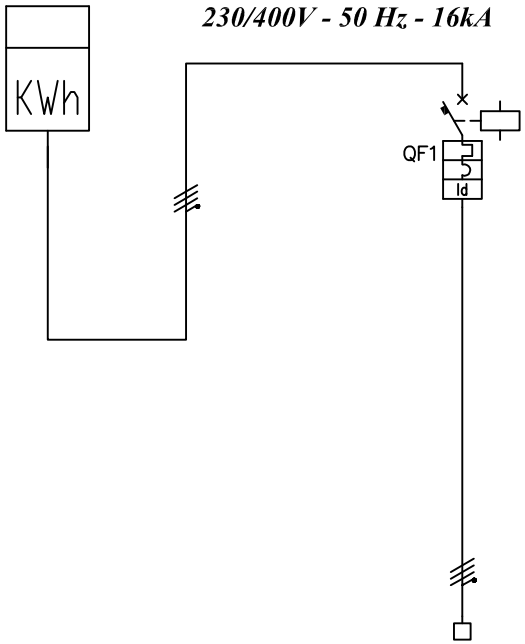

DENOMINAZIONE			QEG
POTENZA / CORRENTE IMPIEGO (kW) / (A)			/
INTERRUTTORE O SEZIONATORE	TIPO		
	POLI x PORTATA		4x200A
	POTERE D'INTERRUZIONE		25kA
	ESECUZIONE		
	TIPO RELE' DIFFERENZIALE		regolabile
	SENSIBILITA' RELE' DIFFERENZIALE		1 A
FUSIBILI	TIPO		
	TARATURA (A)		
CONTATTORE	TIPO		
	PORTATA (kW) / (A) / (kVar)		
RELE' TERMICO	TIPO		regolabile
	CAMPO REGOLAZIONE		R 190A
	TARATURA (A)		
CABLAGGIO	SEZIONE CONDUTTORE (mmq)		
	SEZIONE MORSETTI (mmq)		
LINEA	N? CAVO		
	TIPO CAVO		FG7-R
	SEZIONE CAVO		3x1x95+1N50+1G50
	LUNGHEZZA (m) / DENOMINAZIONE		/

Questo documento viene consegnato sotto la tutela delle leggi vigenti in materia di diritti d'autore e a condizione che non venga riprodotto e comunque reso noto a terzi senza nostra preventiva autorizzazione.

File: CAD:

Disegno N.: *E01*

Revisione N.: Data ult. rev.:

Commessa N.: Amministrazione Comunale di Melzo (MI)

"AVQ" AVANQUADRO

Descrizione: Opere elettriche Scuola Melzo Comune di Melzo (MI)

Data emiss.:
Foglio N. 001
Segue N. 002
Disegnatore:

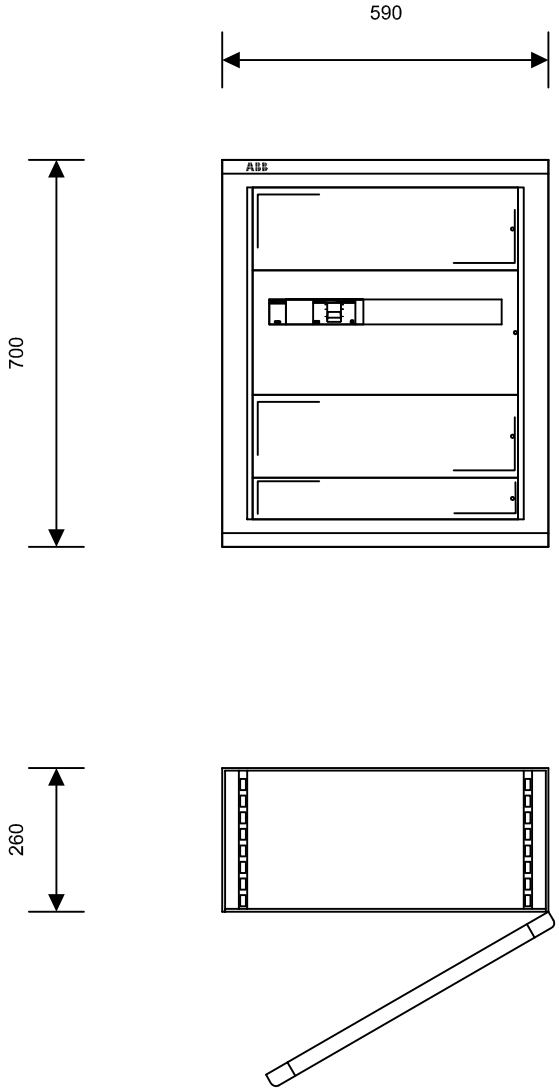

Nome del quadro	Quadro AVANQUADRO - AVQ
Famiglia	Gemini
Indice di protezione IP	66
Icw max [kA]	0.0
Forma di segregazione	1
Ue [V]	690.0
Dimensioni totali (HxLxP) [mm]	700x590x260

Questo documento viene consegnato sotto la tutela delle leggi vigenti in materia di diritti d'autore e a condizione che non venga riprodotto e comunque reso noto a terzi senza nostra preventiva autorizzazione.

File:

CAD:

Disegno N.: *E01*

Commessa N.:

Revisione N.:

Data ult. rev.:

Cliente: Amministrazione Comunale di Melzo (MI)

"AVQ"
AVANQUADRO

Descrizione: Opere elettriche Scuola Melzo
Comune di Melzo (MI)

Data emiss.:

Foglio N. 002

Segue N. //

Disegnatore:

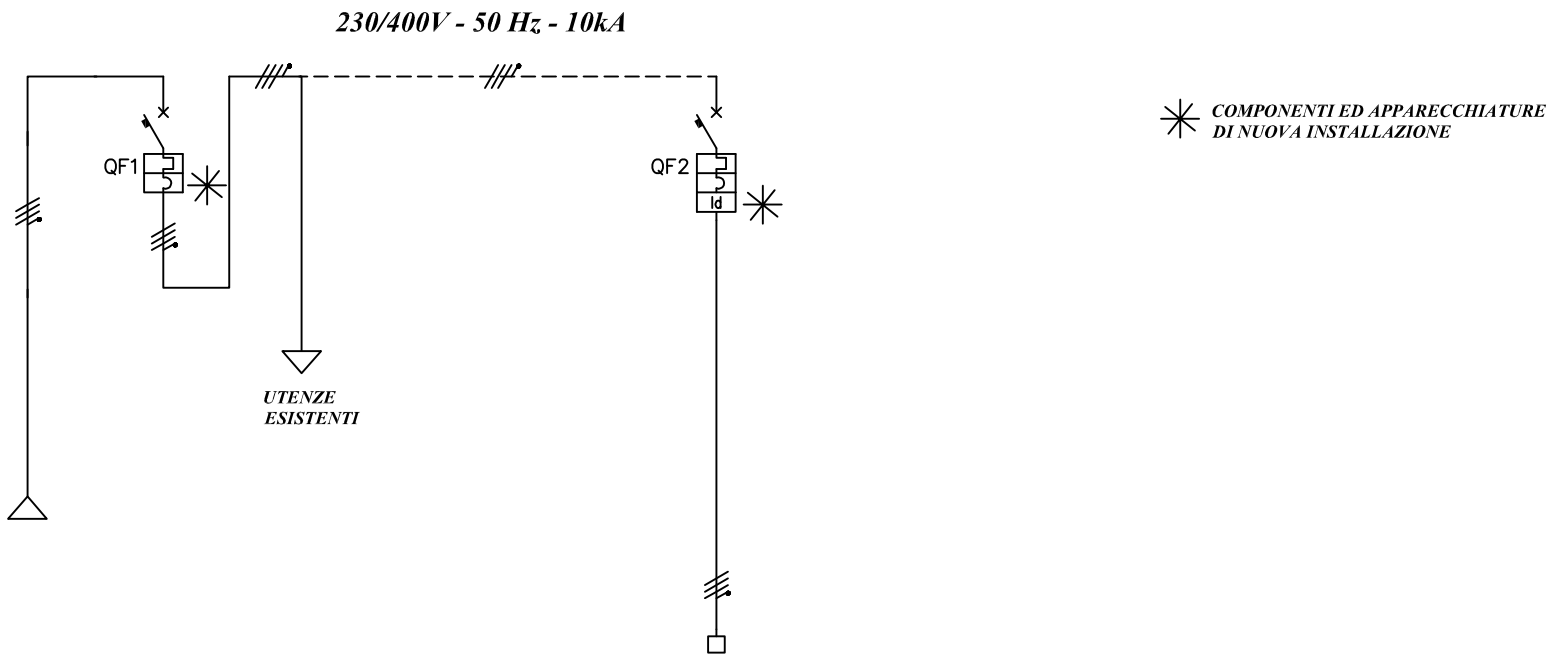

DENOMINAZIONE		Arrivo da AVQ	Int. generale				Q.E.1						
POTENZA / CORRENTE IMPIEGO (kW) / (A)		/	/				/						
INTERRUTTORE O SEZIONATORE	TIPO												
	POLI x PORTATA		4x200A				4x125 A						
	POTERE D'INTERRUZIONE		16kA				16kA						
	ESECUZIONE												
	TIPO RELE' DIFFERENZIALE						regolabile						
	SENSIBILITA' RELE' DIFFERENZIALE						0,5 A						
FUSIBILI	TIPO												
	TARATURA (A)												
CONTATTORE	TIPO												
	PORTATA (kW) / (A) / (kVar)												
RELE' TERMICO	TIPO		regolabile				regolabile						
	CAMPO REGOLAZIONE		R 190A										
	TARATURA (A)												
CABLAGGIO	SEZIONE CONDUTTORE (mmq)												
	SEZIONE MORSETTI (mmq)												
LINEA	N? CAVO	L0					L01						
	TIPO CAVO	FG7-R					FG16OR16						
	SEZIONE CAVO	3x1x95+1N50+1G50					4x1x50+1G25						
	LUNGHEZZA (m) / DENOMINAZIONE	/	/				/						

Questo documento viene consegnato sotto la tutela delle leggi vigenti in materia di diritti d'autore e a condizione che non venga riprodotto e comunque reso noto a terzi senza nostra preventiva autorizzazione.

File: CAD:

Disegno N.: **E02**

Revisione N.: Data ult. rev.:

Commessa N.:

Amministrazione Comunale di Melzo (MI)

"INT. QEG."
INTEGRAZIONE AL QUADRO GENERALE ESISTENTE

Descrizione:

Opere elettriche Scuola Melzo
Comune di Melzo (MI)

Data emiss.:
Foglio N. 001
Segue N. –
Disegnatore:

230/400V - 50 Hz - 6kA

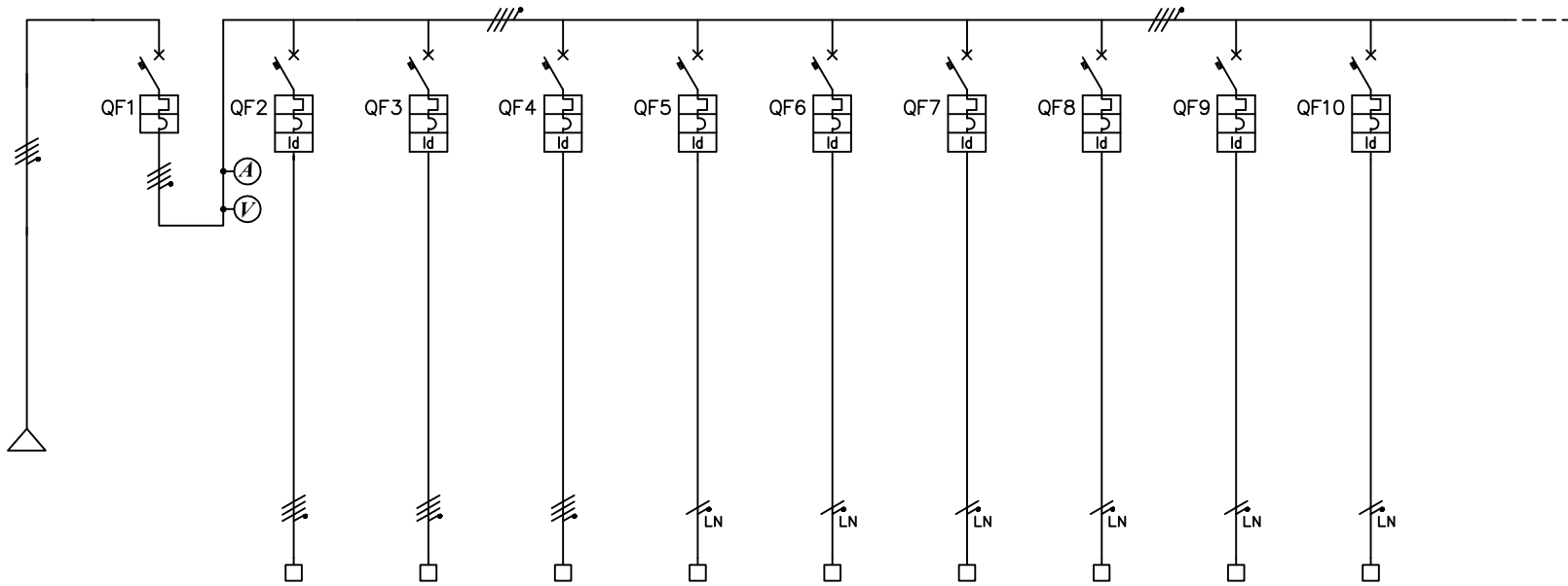

DENOMINAZIONE		Arrivo da QEG	Interruttore generale	Q.E. UTA 1	Q.E. UTA 2	Unità esterna uffici	Fancoil P. Terra	Unità interne	F.M. uffici circuito 1	F.M. uffici circuito 2	F.M. uffici circuito 3	F.M. aule
POTENZA / CORRENTE IMPIEGO (kW) / (A)		/	/	/	/	/	/	/	/	/	/	/
INTERRUTTORE O SEZIONATORE	TIPO											
	POLI x PORTATA		4x125A	4x63A	4x63A	4x20 A	2x16A	2x16A	2x16A	2x16A	2x16A	2x16A
	POTERE D'INTERRUZIONE		16kA			6kA	6kA	6kA	6kA	6kA	6kA	6kA
	ESECUZIONE											
	TIPO RELE' DIFFERENZIALE			A	A	AC	AC	AC	AC	AC	AC	AC
	SENSIBILITA' RELE' DIFFERENZIALE			0,3 A	0,3 A	0,03 A	0,03 A	0,03 A	0,03 A	0,03 A	0,03 A	0,03 A
FUSIBILI	TIPO											
	TARATURA (A)											
CONTATTORE	TIPO											
	PORTATA (kW) / (A) / (kVar)											
RELE' TERMICO	TIPO		regolabile	regolabile	regolabile	C	C	C	C	C	C	C
	CAMPO REGOLAZIONE											
	TARATURA (A)											
CABLAGGIO	SEZIONE CONDUTTORE (mmq)											
	SEZIONE MORSETTI (mmq)											
LINEA	N? CAVO	L01		L1–1	L2–1	L3–1	L4–1	L5–1	L6–1	L7–1	L8–1	L9–1
	TIPO CAVO	FG16OR16		FG16OR16	FG16OR16	FG16OR16	FG16OR16	FG16OR16	FG16OR16	FG16OR16	FG16OR16	FG16OR16
	SEZIONE CAVO	4x1x50+1G25		5x16 mmq	5x16 mmq	5x4 mmq	2x2,5 mmq	2x2,5 mmq	2x2,5 mmq	2x2,5 mmq	2x2,5 mmq	2x2,5 mmq
	LUNGHEZZA (m) / DENOMINAZIONE	/	/	/	/	/	/	/	/	/	/	/

Questo documento viene consegnato sotto la tutela delle leggi vigenti in materia di diritti d'autore e a condizione che non venga riprodotto e comunque reso noto a terzi senza nostra preventiva autorizzazione.

File: CAD:

Disegno N.: **E03**

Revisione N.: Data ult. rev.:

Commessa N.: Amministrazione Comunale di Melzo (MI)

"Q.E.1"
QUADRO ELETTRICO GENERALE AMPLIAMENTO

Descrizione: Opere elettriche Scuola Melzo
Comune di Melzo (MI)

Data emiss.:
Foglio N. 001
Segue N. 002
Disegnatore:

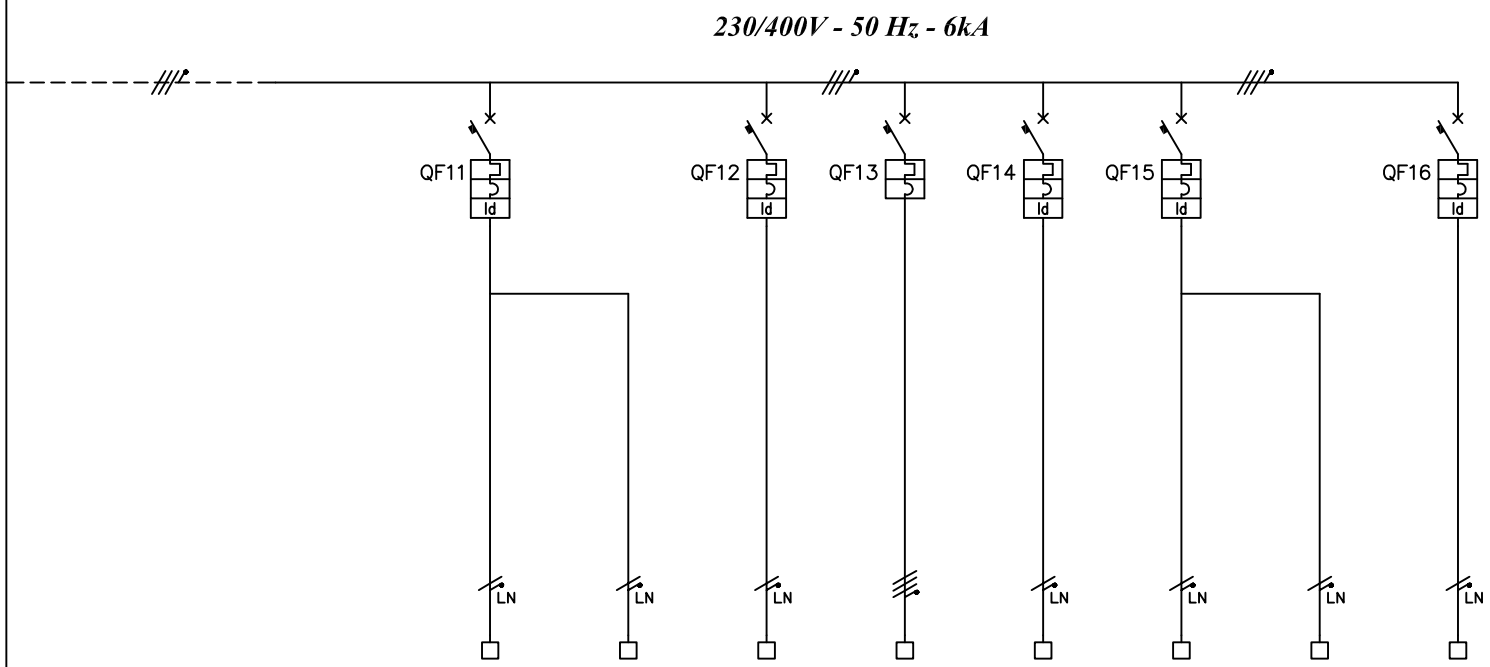

DENOMINAZIONE		Luci uffici	Luci di emergenza	Luci aule	Q.E.2	Impianto domotico	Luci servizi	Luci di emergenza	Prese servizi				
POTENZA / CORRENTE IMPIEGO (kW) / (A)		/	/	/	/	/	/	/	/				
INTERRUTTORE O SEZIONATORE	TIPO												
	POLI x PORTATA	2x10A		2x10A	4x20A	2x10A	2x10A		2x16A				
	POTERE D'INTERRUZIONE	6kA		6kA	6kA	6kA	6kA		6kA				
	ESECUZIONE												
	TIPO RELE' DIFFERENZIALE	AC		AC		AC	AC		AC				
	SENSIBILITA' RELE' DIFFERENZIALE	0,03 A		0,03 A		0,03A	0,03A		0,03 A				
FUSIBILI	TIPO												
	TARATURA (A)												
CONTATTORE	TIPO												
	PORTATA (kW) / (A) / (kVar)												
RELE' TERMICO	TIPO	C		C	C	C	C		C				
	CAMPO REGOLAZIONE												
	TARATURA (A)												
CABLAGGIO	SEZIONE CONDUTTORE (mmq)												
	SEZIONE MORSETTI (mmq)												
LINEA	N? CAVO	L10–1	L11–1	L12–1	L13–1	L14–1	L15–1	L16–1	L17–1				
	TIPO CAVO	FG16OR16	FG16OR16	FG16OR16	FG16OR16	FG16OR16	FG16OR16	FG16OR16	FG16OR16				
	SEZIONE CAVO	2x1,5 mmq	2x1,5 mmq	2x1,5 mmq	5x4 mmq	2x1,5 mmq	2x1,5 mmq	2x1,5 mmq	2x2,5 mmq				
	LUNGHEZZA (m) / DENOMINAZIONE	/	/	/	/	/	/	/	/				

Questo documento viene consegnato sotto la tutela delle leggi vigenti in materia di diritti d'autore e a condizione che non venga riprodotto e comunque reso noto a terzi senza nostra preventiva autorizzazione.

File: CAD:

Disegno N.: **E03**

Revisione N.: Data ult. rev.:

Commessa N.: Amministrazione Comunale di Melzo (MI)

"Q.E.1"
QUADRO ELETTRICO GENERALE AMPLIAMENTO

Descrizione: Opere elettriche Scuola Melzo
Comune di Melzo (MI)

Data emiss.:
Foglio N. 002
Segue N. 003
Disegnatore:

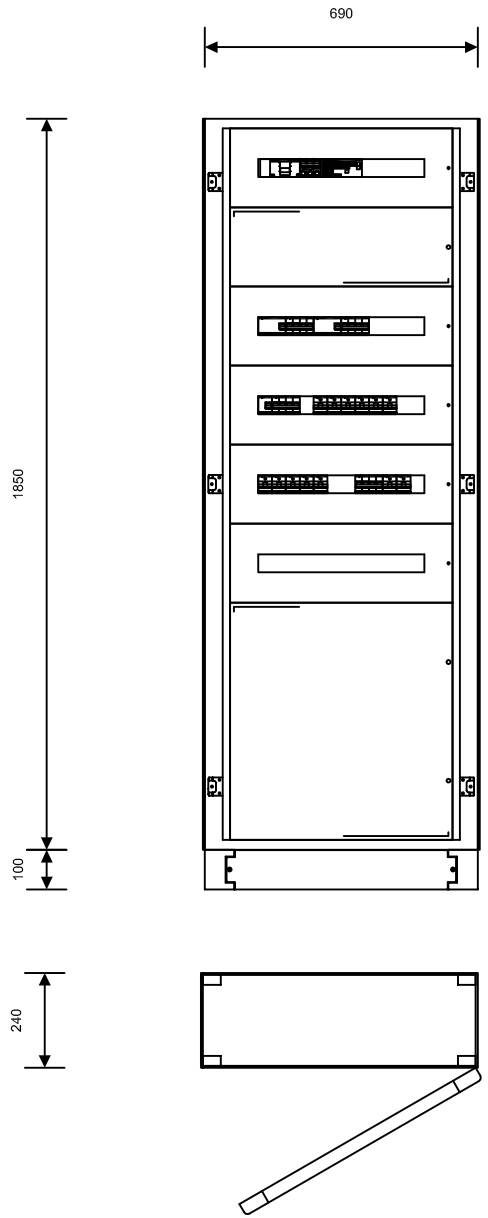

Nome del quadro	Quadro GENERALE AMPLIAMENTO
Famiglia	//
Indice di protezione IP	43
Icw max [kA]	6 kA
Forma di segregazione	1
Ue [V]	690,0
Dimensioni totali (HxLxP) [mm]	1950x690x240

Questo documento viene consegnato sotto la tutela delle leggi vigenti in materia di diritti d'autore e a condizione che non venga riprodotto e comunque reso noto a terzi senza nostra preventiva autorizzazione.

File:

CAD:

Disegno N.: *E03*

Commessa N.:

Revisione N.:

Data ult. rev.:

Cliente: Amministrazione Comunale di Melzo (MI)

"Q.E.1"
QUADRO ELETTRICO GENERALE AMPLIAMENTO

Descrizione: Opere elettriche Scuola Melzo
Comune di Melzo (MI)

Data emiss.:

Foglio N. 003

Segue N. //

Disegnatore:

230/400V - 50 Hz - 6kA

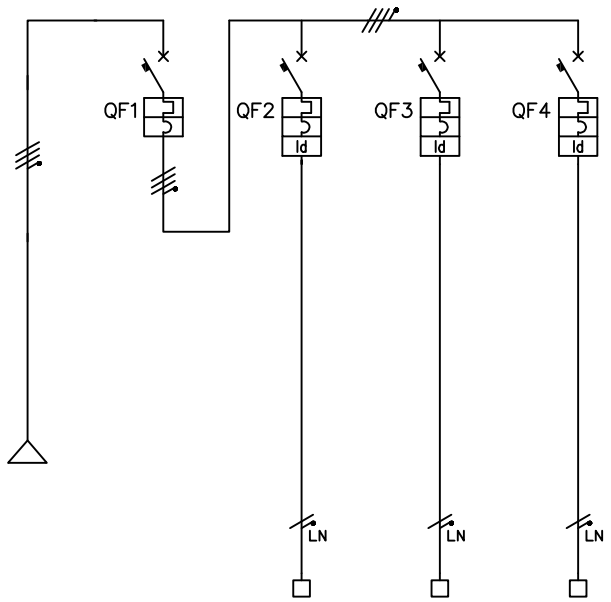

DENOMINAZIONE		Arrivo da QE1	Interruttore generale	Unità interne	Fancoil	Impianto domotico
POTENZA / CORRENTE IMPIEGO (kW) / (A)		/	/	/	/	/
INTERRUTTORE O SEZIONATORE	TIPO					
	POLI x PORTATA		4x20A	2x16A	2x16A	2x10A
	POTERE D'INTERRUZIONE		6kA			
	ESECUZIONE					
	TIPO RELE' DIFFERENZIALE			AC	AC	AC
	SENSIBILITA' RELE' DIFFERENZIALE			0.03 A	0.03 A	0.03 A
FUSIBILI	TIPO					
	TARATURA (A)					
CONTATTORE	TIPO					
	PORTATA (kW) / (A) / (kVar)					
RELE' TERMICO	TIPO		C	C	C	C
	CAMPO REGOLAZIONE					
	TARATURA (A)					
CABLAGGIO	SEZIONE CONDUTTORE (mmq)					
	SEZIONE MORSETTI (mmq)					
LINEA	N? CAVO	L13-1		L1-2	L2-2	L3-2
	TIPO CAVO	FG16OR16		FG16OR16	FG16OR16	FG16OR16
	SEZIONE CAVO	5x4 mmq		2x2,5 mmq	2x2,5 mmq	2x1,5 mmq
	LUNGHEZZA (m) / DENOMINAZIONE	/	/	/	/	/

Questo documento viene consegnato sotto la tutela delle leggi vigenti in materia di diritti d'autore e a condizione che non venga riprodotto e comunque reso noto a terzi senza nostra preventiva autorizzazione.

File: CAD:

Disegno N.: **E04**

Revisione N.: Data ult. rev.:

Commessa N.: Amministrazione Comunale di Melzo (MI)

"Q.E.2"
QUADRO ELETTRICO PIANO PRIMO AMPLIAMENTO

Descrizione: Opere elettriche Scuola Melzo
Comune di Melzo (MI)

Data emiss.:
Foglio N. 001
Segue N. 002
Disegnatore:

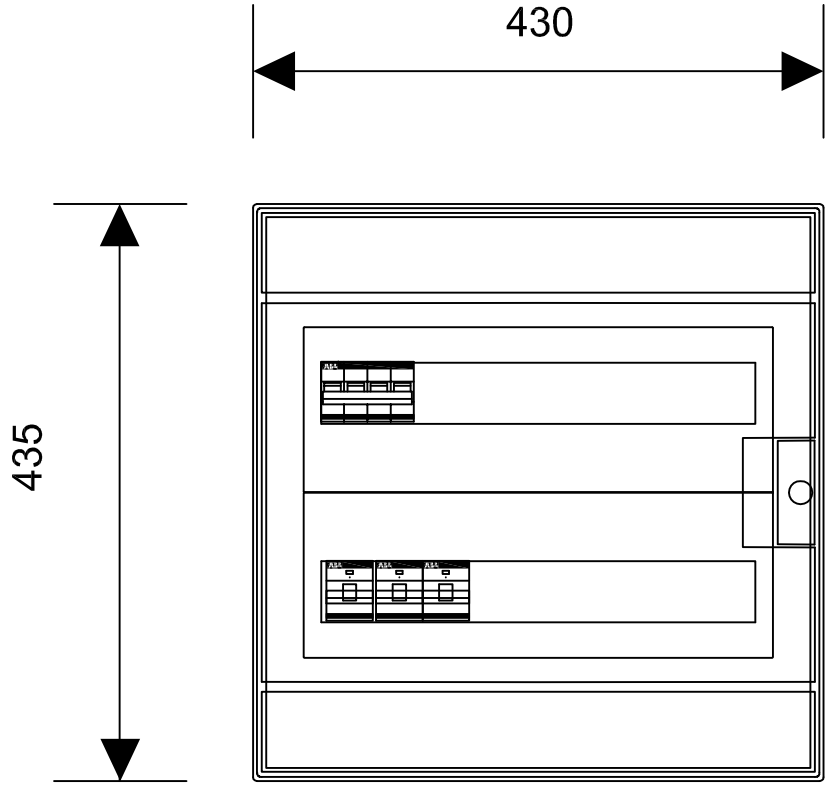

Nome del quadro	Quadro PRIMO PIANO AMPLIAMENTO
Famiglia	//
Indice di protezione IP	65
Icw max [kA]	6KA
Forma di segregazione	1
Ue [V]	690.0
Dimensioni totali (HxLxP) [mm]	435x430x155

Questo documento viene consegnato sotto la tutela delle leggi vigenti in materia di diritti d'autore e a condizione che non venga riprodotto e comunque reso noto a terzi senza nostra preventiva autorizzazione.

File: CAD:

Disegno N.: *E04*

Commessa N.:

Revisione N.: Data ult. rev.:

Cliente: Amministrazione Comunale di Melzo (MI)

"Q.E.2"
QUADRO ELETTRICO PIANO PRIMO AMPLIAMENTO

Descrizione: Opere elettriche Scuola Melzo
Comune di Melzo (MI)

Data emiss.:
Foglio N. 002
Segue N. //
Disegnatore: